RC RODCRAFT®

www.rodcraft.com

© Rodcraft-8956002038

RC RODCRAFT®

Operator's Manual

Printed Matter No. 8956002038
Date: 2021-09 Issue No. 01

Rodcraft Drills

Valid from Serial No. A00501-Z9999

RC4108
RC4560
RC4610
RC4660

⚠ WARNING

To reduce risk of injury, everyone using, installing, repairing, maintaining, changing accessories on, or working near this tool MUST read and understand these instructions before performing any such task.

DO NOT DISCARD - GIVE TO USER

Air Diagram:

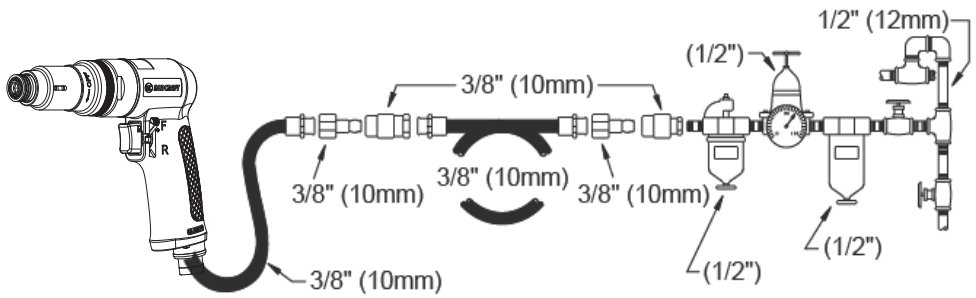

Figure 1

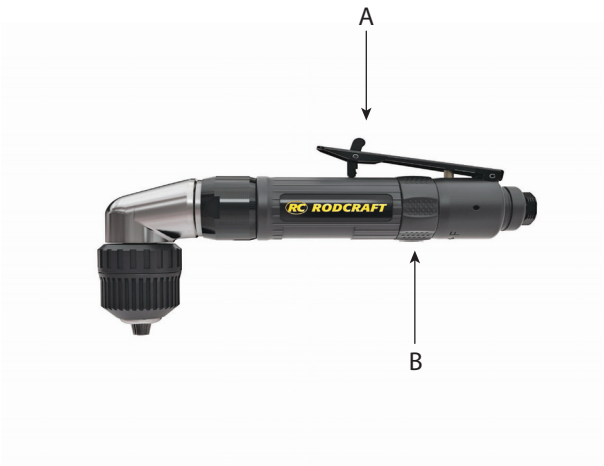

NOTES :

NOTES :

Assembly

Disassembly

RC4108/RC4560

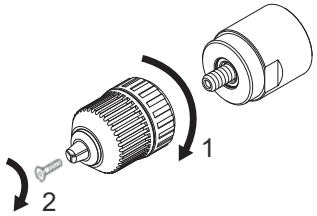

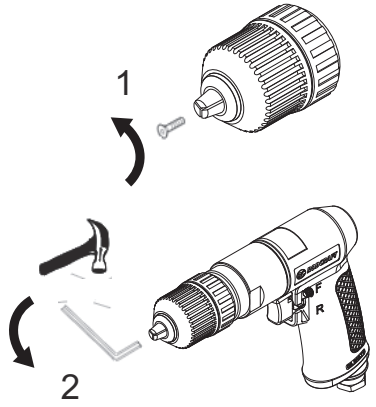

RC4610

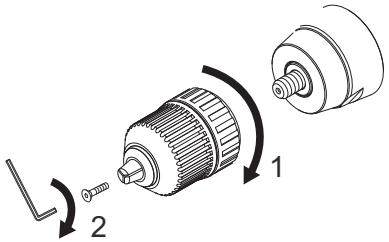

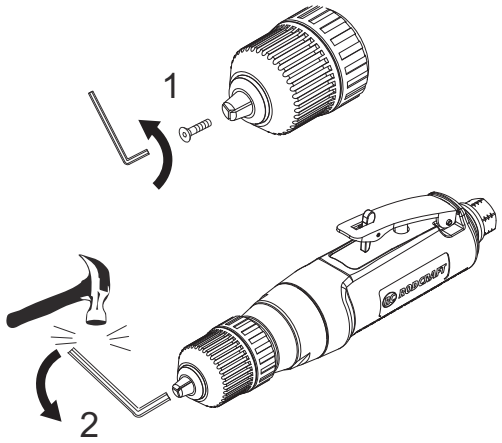

Assembly

Disassembly

RC4660

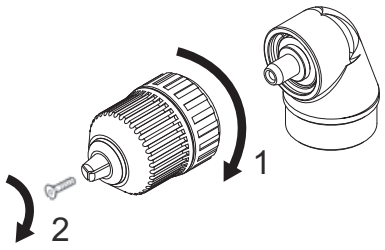

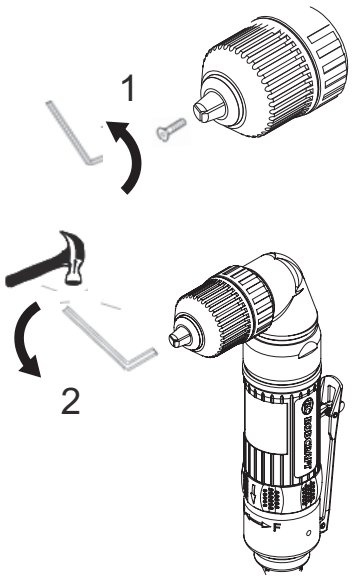

Model	Stall torque	Free speed	Power	Chuck capacity	Dimension LxWxH	Weight	Air con-sumption	Air inlet	Inner hose diameter	Sound Pressure	Sound Power	Vibrations	
	1	2	3	4	5	6	7	8	9	10		11	12
	[Nm]	[rpm]	[W]	[mm]	[mm]	[kg]	[Nl/s]	[inch]	[mm]	[dB(A)]	[dB(A)]	[m/s²]	[m/s²]
RC4108	6.5	2000	400	10	195*40*155	1.05	1.92	1/4	10	90	101	2.1	0.71
RC4560	13.5	800	400	13	230*43*155	1.33	1.92	1/4	10	89	100	1.5	0.65
RC4610	5.5	3000	500	10	245*72*50	1.03	1.95	1/4	10	84	95	2.87	0.78
RC4660	6.5	1400	300	10	207*43*120	1.06	1.69	1/4	10	85.2	96.2	2.73	0.77

NOTES :

1. Datos técnicos

Modèle	Couple de calage	Vitesse à vide	Puissance	Capacité du mandrin	Dimensions (LxWxH)	Poids	Consommation d'air Moyenne	Admission d'air	Diamètre interne conduite	Pression acoustique L_{pA}	Puissance acoustique L_{wA}	Vibrationsw a_{h2}	Vibrationsw K
	1	2	3	4	5	6	7	8	9		10	11	12
	[ft.lbs] [Nm]	[rpm]	[hp] [W]	[Pouce] [mm]	[Pouce] [mm]	[lb] [kg]	[SCFM] [Nl/s]	[Pouce]	[inch] [mm]	[dB(A)]	[dB(A)]	[m/s²]	[m/s²]

presión máx. 6.3bar(90psi)
ah : Nivel de vibración, k Incertidumbre ; LpA Presión sonora dB(A), KpA = KWA = 3 dB Incertidumbre.
Declaración de emisiones sonoras y de vibraciones (ISO 15744 and ISO 28927-5)
Todos los valores son correctos en el momento de la publicación. Para obtener la información más reciente, visite www.rodcraft.com. Estos valores declarados se obtuvieron en pruebas de laboratorio en cumplimiento con las normas establecidas y son adecuados para compararse con los valores declarados de otras herramientas comprobadas según los mismos estándares. No son adecuados para utilizarse en evaluaciones de riesgos. Los valores medidos en lugares de trabajo individuales podrían ser más altos que los valores declarados. Los valores de exposición reales y el riesgo de daños experimentado por un usuario individual son únicos y dependen del hábito de trabajo del usuario, la pieza en la que se está trabajando y el diseño de la estación de trabajo, además del tiempo de exposición y las condiciones físicas del usuario. Nosotros, RODCRAFT PNEUMATIC TOOLS, no podemos aceptar responsabilidad por las consecuencias de utilizar los valores declarados en lugar de los valores que reflejen la exposición real en una evaluación de riesgo individual y en una situación de lugar de trabajo sobre los que no tenemos ningún control. Esta herramienta puede provocar síndrome de vibración en brazo y mano si no se gestiona adecuadamente su utilización. Encontrará una guía de la UE respecto a la gestión de vibraciones transmitidas al sistema mano-brazo en www. pneurop.eu/uploads/documents/pdf/PN3-02-NV_Declaration_info_ sheet_0111.pdf. Se recomienda mantener un programa de control sanitario de detección precoz de los síntomas relacionados con la exposición a vibraciones y ruidos, con objeto de modificar los procedimientos de gestión y así evitar posibles discapaci-

2. Tipo(s) de máquina

• Este producto está diseñado para realizar tareas de perforación o fresado. No se permite ningún otro uso. Solo para uso profesional.
• Por favor, lea atentamente las instrucciones antes de encender la máquina.

3. Funcionamiento

- Conecte el dispositivo como se indica en la Fig.1.
- Acople los accesorios correctamente a la herramienta.
- Para utilizar la máquina en la marcha inversa, presione la palanca (B) en la dirección opuesta tal y como muestra la indicación.
- Para activar el aparato, sencillamente presione el gatillo (A). La velocidad del aparato aumenta al incrementar la presión sobre el gatillo. Suelte el gatillo para detenerlo.
- Se recomienda el uso de un asa lateral cuando el par sea superior a los 10 Nm.

4. lubricación

Motor
- Utilice un lubricante de aire comprimido con aceite SAE # 10, ajustado a dos gotas por minuto.
- Si no se puede utilizar un lubricador de aire comprimido, añada aceite de motor de aire en la admisión una vez al día.

Embrague
- Utilice Mobilux EP-2 Moly o igual grasa.

5. Instrucciones de mantenimiento

- **Siga las regulaciones ambientales locales por países para el manejo seguro y la eliminación de todos los componentes.**
- T oda operación de mantenimiento y reparación debe ser realizada por personal cualificado y utilizando exclusivamente piezas de recambio originales. Si necesita consejos sobre asistencia técnica o piezas de recambio, contacte con el fabricante o con su distribuidor autorizado más UErcano.
- Asegúrese siempre de que el equipo esté desconectado de la fuente de energía para evitar el funcionamiento accidental.
- Desmonte e inspeccione la herramienta cada 3 meses si la utiliza todos los días. Sustituya las piezas dañadas o desgastadas.
  Para mantener el tiempo de inactividad al mínimo, se recomiendan los siguientes kits de servicio :
  Kit de mise au point: Voir la liste des pièces

6. Eliminación

- La eliminación de este equipo debe seguir la legislación del país respectivo.
- Todos los productos dañados, gastados o que no funcionen correctamente deben ser puestos fuera de funcionamiento.
- **Las reparaciones deben ser realizadas únicamente por personal de mantenimiento técnico.**

7. DECLARACION DE CONFORMIDAD UE

Nosotros: **Desoutter GmbH, Edmund-Seng-Str. 3-5, 63477 Maintal, Germany**
Tipo(s) de máquina: **Perceuse**
Declaramos que el producto: **RC4108/RC4560/RC4610/RC4660** Serial Number: **A00501-YYYYMM to Z99999-YYYYMM**
Origen del producto : **Taiwan**
es conforme a los requisitos de la Directiva del Consejo sobre la aproximación de las leyes de los Estados Miembros con relación : a la "maquinaria" 2006/42/EC (17/05/2006) normas armonizadas aplicadas: **EN ISO 11148-3:2012**
Nombre y cargo del expedidor : **Pascal Roussy(R&D Manager)**
Lugar y fecha : Saint-Herblain, **15/08/2021**
Ficha técnica disponible en las oficinas UEntrales de la UE. Pascal Roussy R&D manager CP Technocenter 38, rue Bobby Sands - BP10273 44800 Saint Herblain - France Las instrucciones originales están en Inglés. Los demás idiomas son una traducción de las instrucciones originales.

Copyright 2021, RODCRAFT,
Derechos reservados. Cualquier uso o copiado no autorizado del contenido o parte del mismo está prohibido. Esto corresponde en particular a marcas comerciales, denominaciones de modelos, números de partes y dibujos. Utilice partes autorizadas únicamente. La garantía o responsabilidad de productos no cubre ningún daño o defecto causado por el uso de partes

1. Techniniai duomenys

Модел	Блокиращ въртящ момент	Скорост на свободно въртене	изителност	Капацитет на патронника	Размер LxWxH	Тегло	Разход на въздух Среден	Вход на въздуха	Вътрешен диаметър на шланга Ø	Звуково налягане L_{pA}	Мощност на звука L_{wA}	Вибрации a_{h2}	Вибрации K
	1	2	3	4	5	6	7	8	9		10	11	12
	[ft.lbs] [Nm]	[rpm]	[hp] [W]	[Инч] [мм]	[Инч] [мм]	[lb] [kg]	[SCFM] [Nl/s]	[Инч]	[inch] [mm]	[dB(A)]	[dB(A)]	[M/C²]	[M/C²]

макс. налягане 6.3 bar(90 psi)
ah : Ниво на вибрациите, k Неопределеност ; LpA Звуково налягане dB(A), KpA = KWA = 3 dB Неопределеност.
Декларация за шумовите и вибрационни характеристики (ISO 15744 and ISO 28927-5)
Всички характеристики са валидни към датата на настоящата публикация. За допълнителна информация, моля посетете: www.rodcraft.com Настоящите декларирани стойности са получени при лабораторно тестване в съответствие с посочените стандарти и са подходящи за сравняване с декларираните характеристики на други инструменти тествани в съответствие със същите стандарти. Настоящите декларирани характеристики не са пригодни за ползване при оценка на риска и стойностите замерени на работното място могат да бъдат по-високи. Реалните стойности на излагане и влияние и рискът, на който са подложени индивидуалните потребители са уникални за всеки случай и зависят от начина на работа от страна на потребителя, обработвания детайл и дизайна на работното- място, както и от продължителността на излагане на влиянието им и физическото състояние на оператора на машината. Ние "RODCRAFT PNEUMATIC TOOLS" не можем да бъдем държани отговорни за ползването на така декларираните характеристики, вместо тези реално замерени на място, при индивидуалната оценка на риска в реална работна обстановка на място, върху която ние нямаме никакъв контрол. Този инструмент може да причини вибрационен синдром на ръката / дланта, ако бъде неправилно използван. Наръчникът на ЕС за предпазните мерки за управление на вибрационния синдром на ръката / дланта, може да бъде намерен на адрес: www. pneurop.eu/uploads/documents/pdf/PN3-02-NV_Declaration_info_sheet_0111.pdf. От своя страна ние препоръчваме въвеждането на програма за здравен контрол, за да се открият ранните симптоми евентуално свързани с излагането на шум и вибрации, което да даде възможност за промяна на управленските процедури с оглед предотвратяване на бъдещо инвалидизиране.

2. Тип на машината (-е)

- Този продукт е предназначен за пробиване и райбероване на отвори. Не се разрешава употребата в други случаи и за други цели. Само за професионално ползване.
- Моля внимателно прочетете инструкциите преди да пуснете инструмента в действие.

3. Операция

- Свържете уреда, както е показано на Фиг.01.
- Монтирайте приспособленията към инструмента правилно.
- За да задействате машината за работа с обратна посока на въртене, натиснете лостчето (B) по посока на обратното въртене, както е показано с означението.
- За да задействате инструмента, просто натиснете спусъка (A). Скоростта на въртене на инструмента се увеличава с увеличаване на натиска прилаган върху спусъка. Отпуснете спусъка за да спрете инструмента.
- Употребата на странична дръжка е препоръчително за ускорение по-високо от 10 Нм

4. Смазване

Мотор
- Ползвайте линия за смазване на въздушния тракт с масло SAE #10 настроена на две капки в минута.
- Ако не е възможно ползването на линия за смазване на въздушния тракт, добавяйте масло за въздушни мотори във въздухозаборника веднъж на ден.

Съединител
- Използвайте Mobilux EP-2 Moly или равна грес.

5. Инструкции за поддръжка

- **Моля съблюдавайте местните правила за опазване на околната среда касаещи безопасната работа с и изхвърлянето на всички компоненти.**
- Винаги проверявайте дали машината е изключена от електрозахранването, за да предотвратите случайното й задействане.
- Разглобявайте и инспектирайте инструмента на всеки 3 месеца, ако го използвате ежедневно. Подменяйте повредените или износени части.
- За да се сведат до минимум непроизводителните престои, препоръчваме ползването на следните комплекти за техническо обслужване :
  Комплект за настройка : Виж списъка с резервните части

6. Изхвърляне

- Изхвърлянето на това оборудване трябва да се извършва в съответствие със законодателството на съответната държава.
- Всички повредени, силно износени или неправилно функциониращи уреди ТРЯБВА ДА БЪДАТ ИЗВЕДЕНИ ОТ ЕКСПЛОАТАЦИЯ.
- **Ремонтът се извършва единствено от персонала по техническата поддръжка.**

7. Декларация за съответствие ЕС

Ние: **Desoutter GmbH, Edmund-Seng-Str. 3-5, 63477 Maintal, Germany**
Тип на машината (-е): **Дрелки**
Декларираме, че продукта (-ите): **RC4108/RC4560/RC4610/RC4660** Serial Number: **A00501-YYYYMM to Z99999-YYYYMM**
Произход на продукта : **Taiwan**
е в съответствие с изискванията на Директивите на Съвета за сближаване на законодателствата на страните-членки свързани с: "Машини" **2006/42/EC (17/05/2006)**
приложимите хармонизирани стандарти: **EN ISO 11148-3:2012**
Име и длъжност на издаващия: **Pascal Roussy(R&D Manager)**
Място и дата : Saint-Herblain, **15/08/2021**
Техническото досие може да бъде получено от седалището на ЕС. Pascal Roussy R&D manager CP Technocenter 38, rue Bobby Sands - BP10273 44800 Saint Herblain - France
Оригиналните инструкции са на английски език. Текстът на други езици е превод на оригиналните инструкции.

Copyright 2021, RODCRAFT,
Всички права запазени. Всякаква неоторизирана употреба или копиране на настоящото съдържание са забранени. Това се отнася по-специално за търговските марки, обозначенията на моделите и номерата на частите и чертежите. Ползвайте единствено оторизирани части. Всякакви повреди или неизправно функциониране причинени от използването на неоторизирани части не се покриват от Гаранцията или Отговорностите на продукта.